EXPERT®
Takten und Positionieren
Ein Unternehmen der TÜNKERS Gruppe

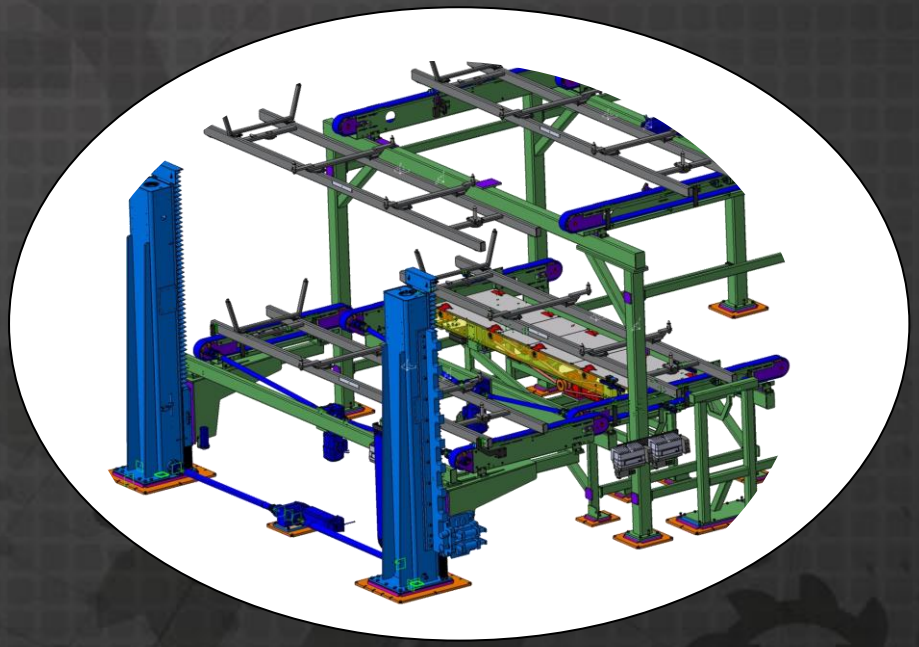

Ringpuffer
für Skid-Fördersysteme

Querförderer ist Puffer der Skidförderlininen

EXPERT Takten und Positionieren
Ein Unternehmen der TÜNKERS Gruppe

- Ähnlich wie bei Stauförderern wird beim Übergang von Skid-Förderlinien eine Pufferstrecke benötigt.
- Üblicherweise wird dieser Puffer als horizontale Querförderstrecke ausgeführt, die im Layout sehr viel Platz verbraucht und immer abhängig von der Kopplung der einzelnen Linien ist.

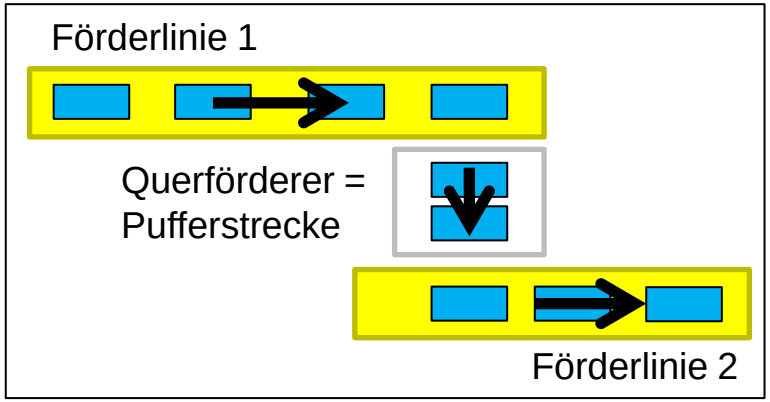

Bsp. Standard Querförderer – geringer Puffer bei hohem Flächenbedarf

Lösung → Vertikalspeichersystem als Ringpuffersystem

- Fördern der Skids in die zweite Ebene, in der der Puffer individuell ausgeführt werden kann.
- Rückförderung auf Bodenebene, dort wo die zweite Linie positioniert werden muss.

Konstruktiver Aufbau - Ringpuffer

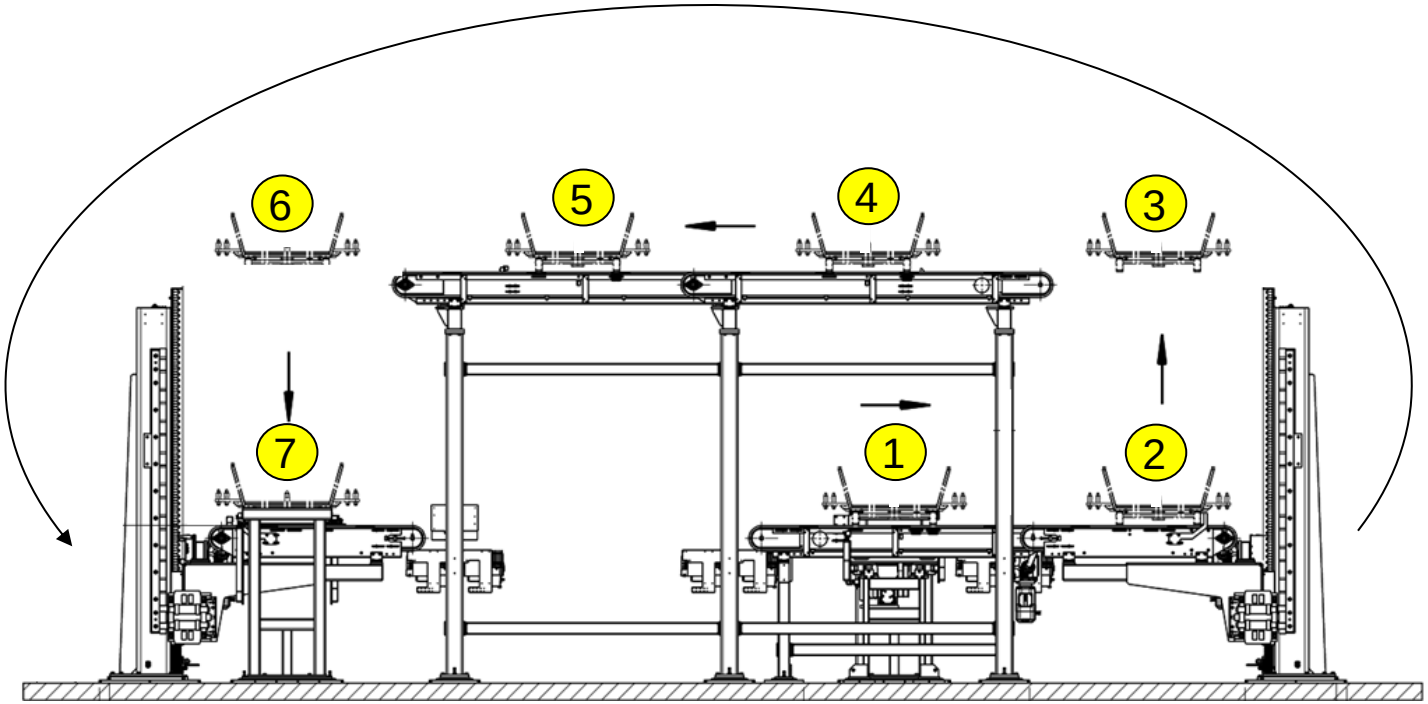

Linie 2 Linie 1

1. Endposition Skid in Linie 1
2. Quertransport auf Heber
3. Hub des Skids in 2. Ebene

4.-5. Skid auf Querförderer

6. Absenken Skid auf 1. Ebene
7. Skid-Übergabe an Linie 2

Anwendungsbeispiel

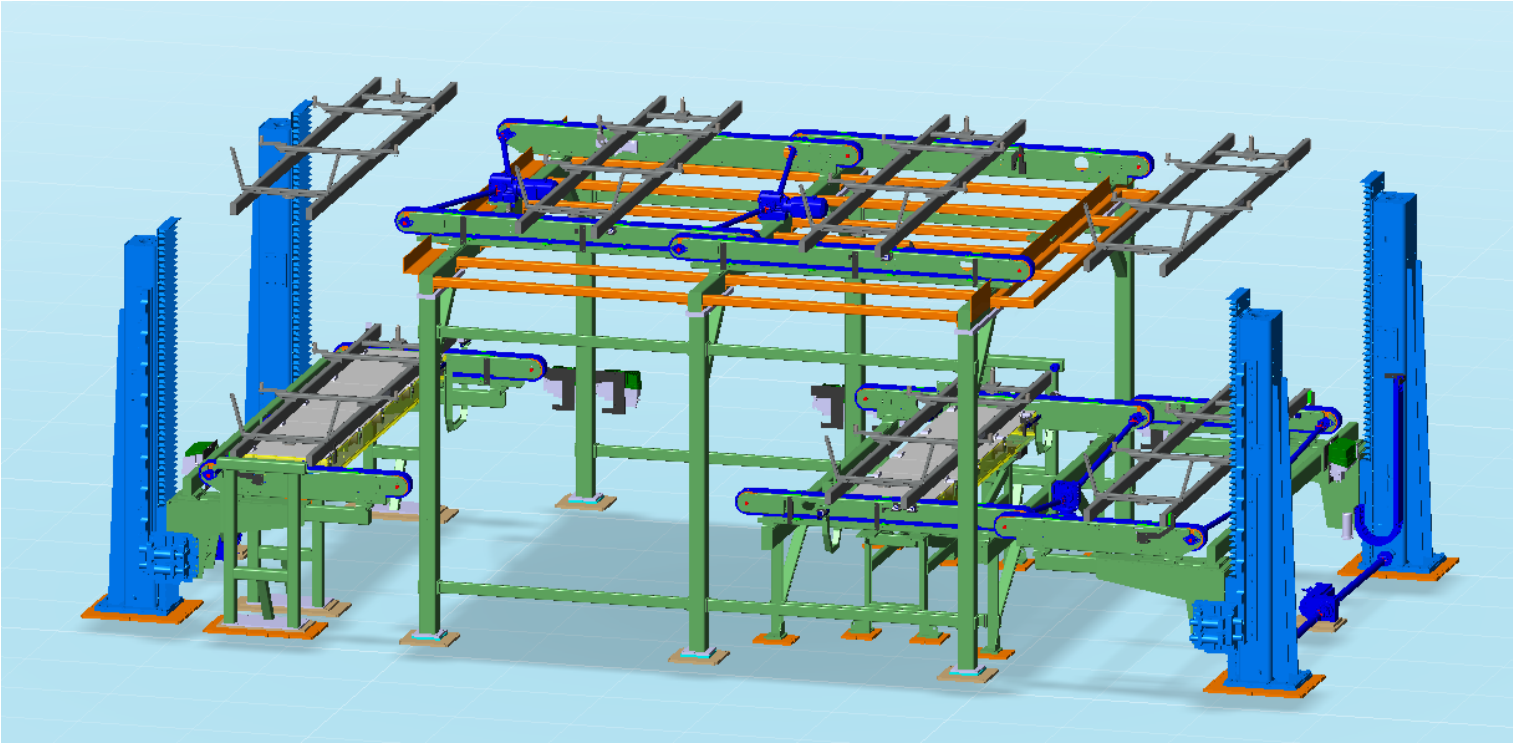

Abb.: Ringpuffer mit 4+2 Pufferplätzen. Konzept für Automobilprojekt

Vorteile Ringpuffer

- Modularer Aufbau
- Maximale Speicherkapazität bei minimalem Platzbedarf
- Flexible Layoutgestaltung
- Teilepuffer zur Entkopplung von Fertigungslinien

Ansprechpartner

EXPERT Takten und Positionieren
Ein Unternehmen der TÜNKERS Gruppe

Kontakt:

Frank Giebenhain
Vertriebsleiter/Head of Sales

Tel: +49 (0) 6251 / 592-175
E-Mail: fgiebenhain@expert-tuenkers.de

Eduard Hermann
Projektierung / Vertrieb

Tel: +49 (0) 6251 / 592-345
E-Mail: ehermann@expert-tuenkers.de

EXPERT-TÜNKERS GmbH
Seehofstrasse 56-58
64653 Lorsch

Telefon +49 (0) 6251 / 592-0
Telefax +49 (0) 6251 / 592-100

Internet www.expert-tuenkers.de

© 2014 TÜNKERS-Gruppe