TÜNKERS
Erfindergeist serienmäßig.

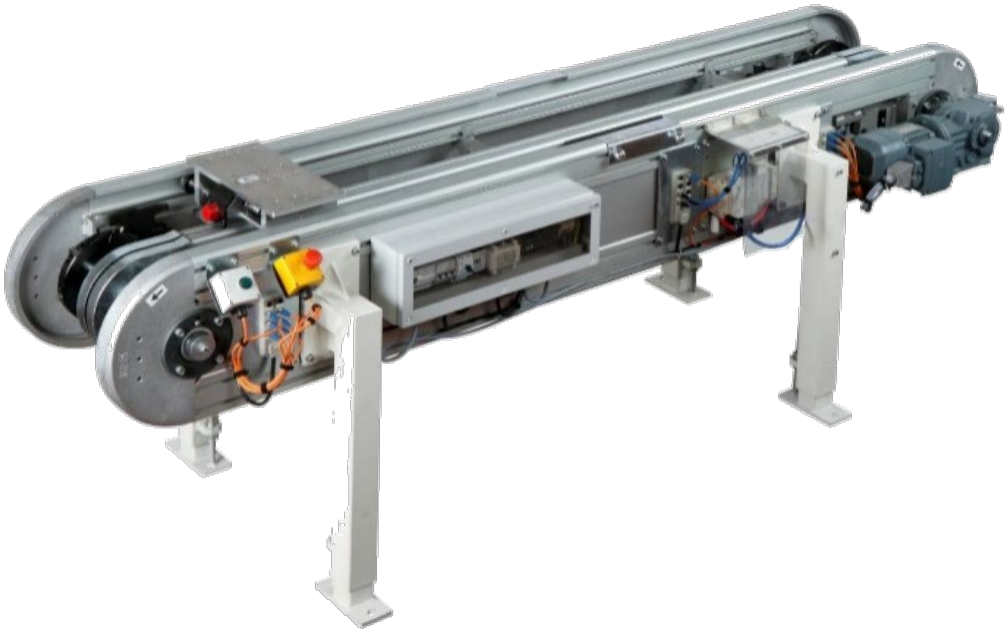

La Gamme AFS – convoyeurs à accumulation

TÜNKERS Maschinenbau GmbH

2019

Les points forts de la gamme AFS

TÜNKERS
Erfindergeist serienmäßig.

1. **Une chaîne centrale remplace la chaîne double**
   - Traction de la palette toujours parallèle
   - Aucun risque de blocage des palettes chargées au moment du transfert
2. **Transfert de la palette par entraînement séparé**
   - Roue d'entraînement à liaison positive directement entraînée par le moteur
   - Aucune charge de traction exercée sur la chaîne
   - La chaîne ne sert qu'au transport des palettes sur la ligne de convoyage
3. **Tenseur de chaîne au centre**
   - Sans influence sur la longueur de convoyage quand la tête d'entraînement et de renvoi est bloquée
4. **Structure de support robuste pour un poids de palettes de 130 kg max.**
5. **Changement de palette facilité**
   - Échange de palette et réglage de la friction de la palette sans outils et exigeant peu de manipulations
6. **Friction de la palette garantie pour 40 000 heures de service**

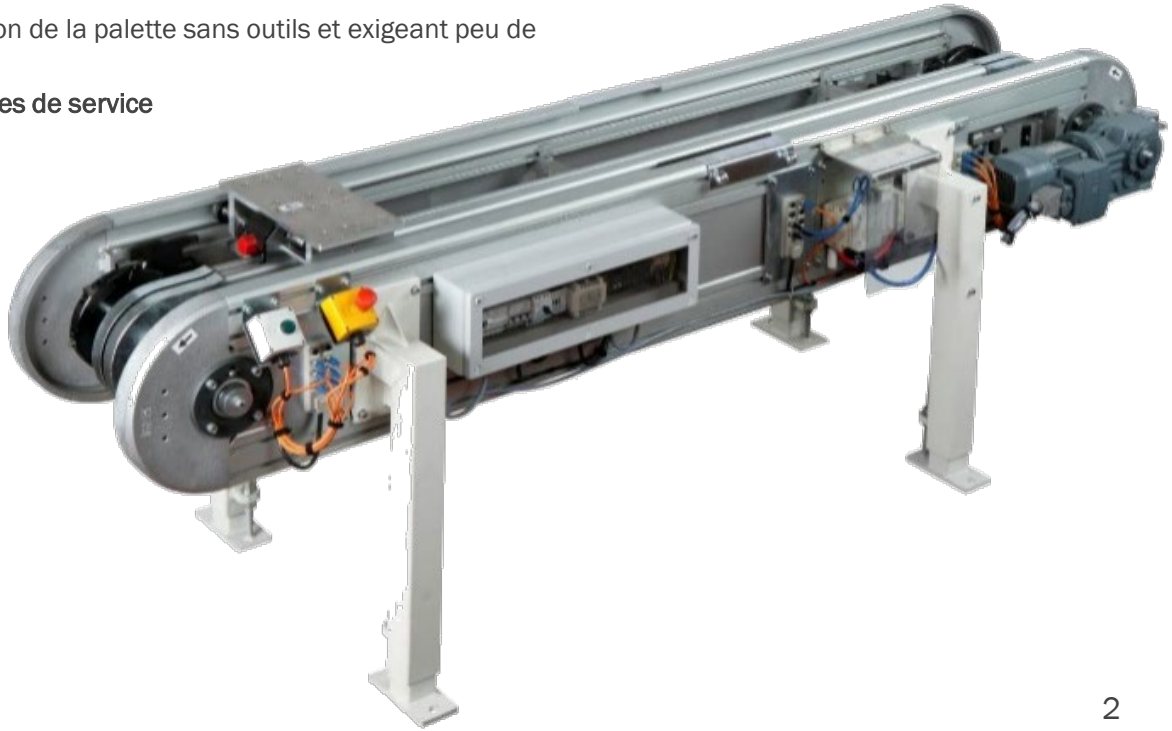

La gamme AFS dans toutes ses variantes

TÜNKERS®
Erfindergeist serienmäßig.

Vertical/90°
- Flexible loading from all sides
- Stop possible anywhere, even in the bend
- Particularly suited for small/long parts

Around the bend
- Vertical conveyor built around the bend for optimum space utilisation in the cell
- Optimum loading and unloading situation

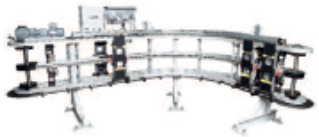

AFS – 45° conveyor
- 45° or more for ergonomic operation of tilted conveyors (up to max. 60°)

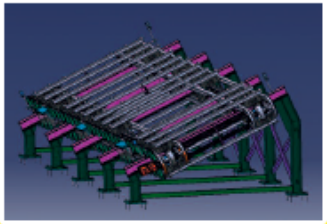

With incline
- Levelling height differences between loading and unloading stations up to 3° without additional changes to the basic design

Broad and narrow
- Standard 400 mm or 700 mm

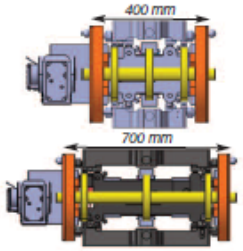

High and flat
- Standard belt, 466 mm high
- Flat belt for special application, 333 mm high

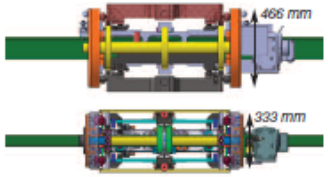

Around the corner
- Accumulating conveyor with optional corner deflector
- Integrated directly in the pallet flow without additional drive

High with lift
- Conveyor with integrated lift to bridge height differences

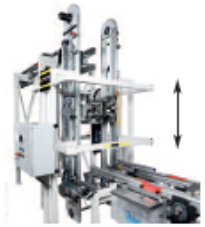

Suspended belt
- Practical experience with lengths up to 60 m
- Replace electric suspended conveyor systems

Spur belt replaces chain
- Maintenance-free
- No lubrication required
- Smooth operation with largely unchanged basic design and compatible dimensions

Safe loading without protective cover
- New safety version with a system decoupled at the turning point
- No more protective cover required

Without compressed air
- Drive 400 V, all stopper actuators 24 V
- No compressed air, no valve terminals

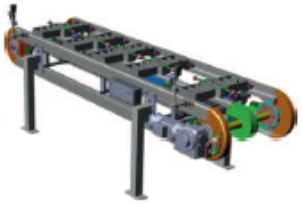

Dual speed
- Conveyor with individual segments featuring different speeds
- Fast conveying in the centre, slow transfer into the hand-off position

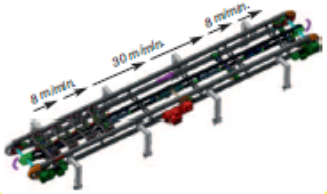

With pallet coupling
- In idle position, pallets are decoupled from the drive with patented mechanic coupling
- Less stops and motor output as there is almost no friction

AFSD Dual Belt
- Dual belt up to 4 m wide for conveying broad and heavy components

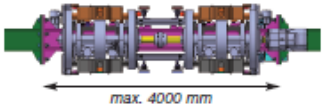

Convoyeur à chaîne à indexage

TÜNKERS
Erfindergeist serienmäßig.

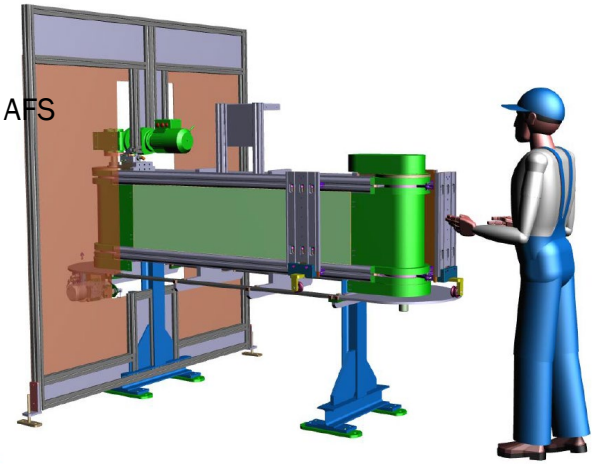

Composants principaux de conception similaire au convoyeur à accumulation AFS

- Chaîne profilée
- Chaînes
- Cartérisation
- Plaques d'appui pour la variante 90
- Sécurité plus élevée pour l'ouvrier
- Maintenance simplifiée
- Usure réduite
- Encombrement réduit, en particulier au sol
- Davantage de flexibilité
- Toutes les variantes réalisables entre 0° et 90°, y compris à la verticale

Sans opérateur – convoyeurs gravitaires

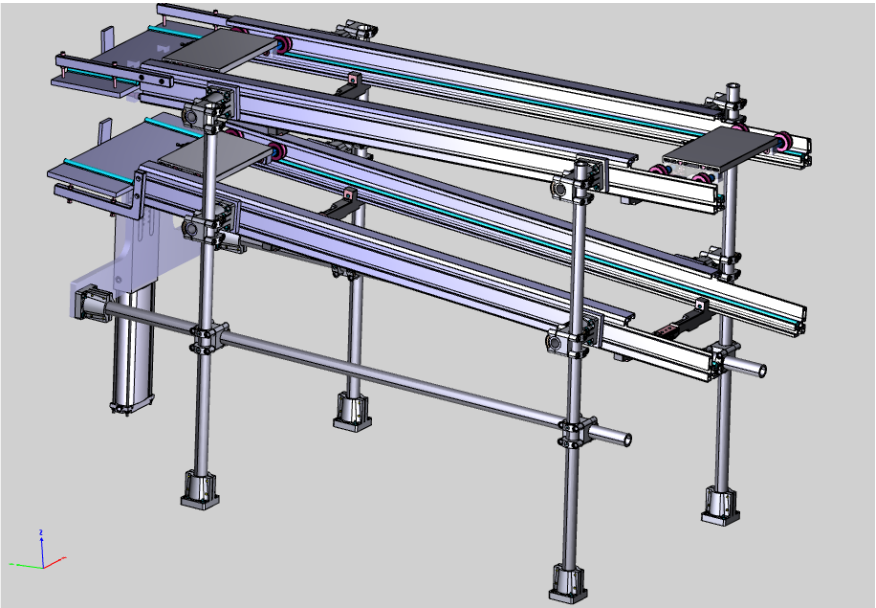

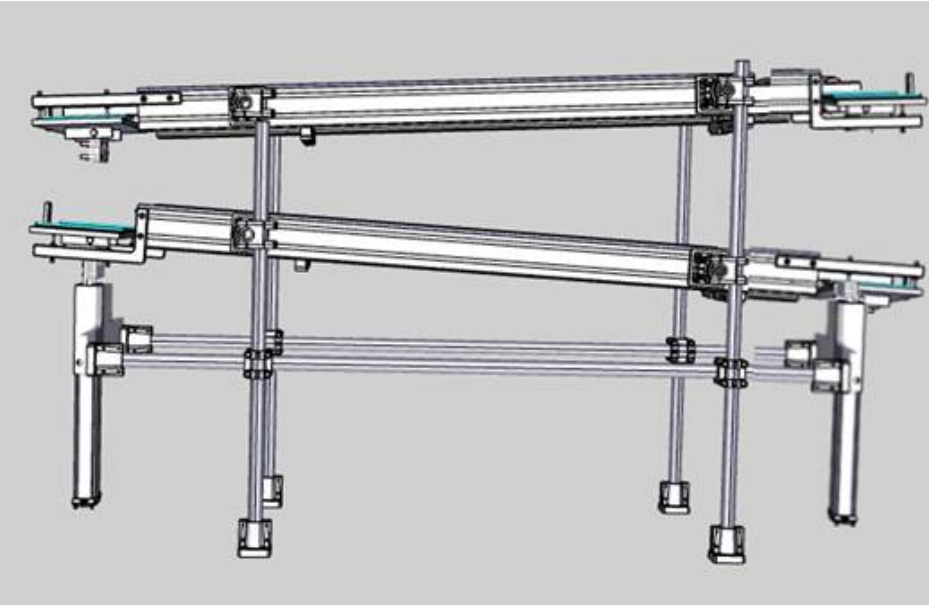

Ouvrier - robot

Robot - robot

Système gravitaire LCA à base de profilés et composants AFS

Systéme de transfert

- Longueur : 3 à 70 mètres
- Vitesse : 3 m/s (max.)
- Masse à déplacer (outils + pièce) : V1 : 300 kg / V2 : 300 kg
- Transport surélevé ou suspendu
- Montage au sol ou sur structure en acier

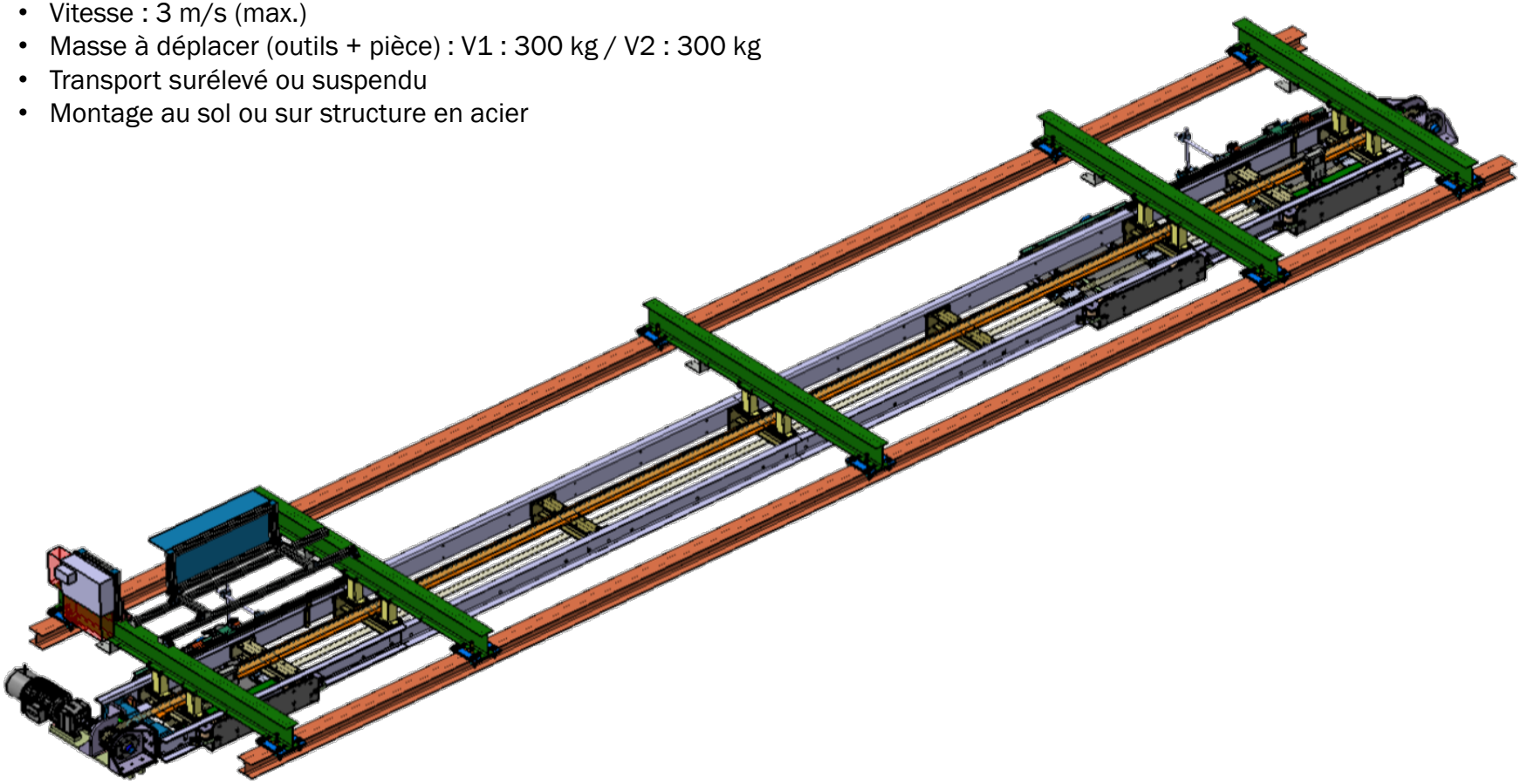

Solutions complétes

Solutions complétes tirées du module TÜNKERS „CONVOYER“

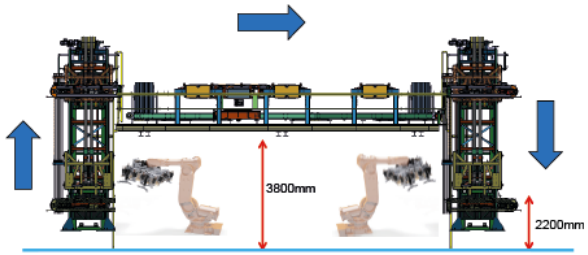

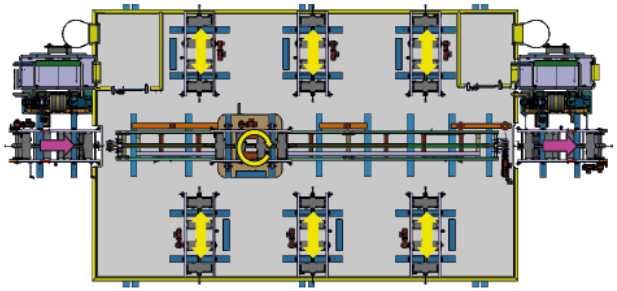

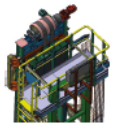

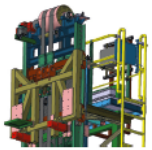

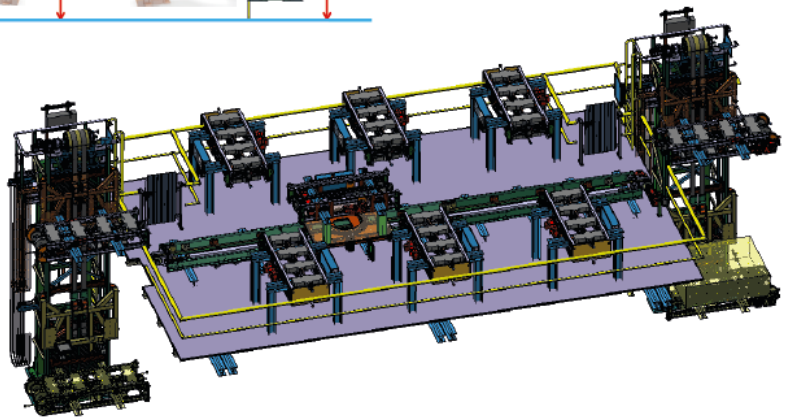

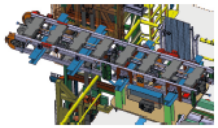

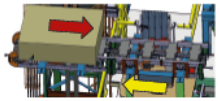

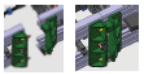

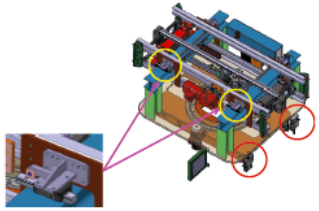

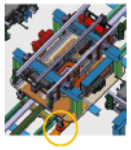

- AFS Convoyeurs à accumulation
- TRF Systèmes de transfert
- Système de rotation Twin Concept
- AHS Élévateurs pour conveyeurs
- AFS Accumulation réversible

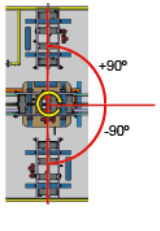

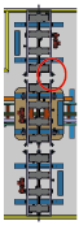

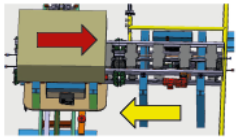

Contact

TÜNKERS Maschinenbau GmbH
Monsieur Kai Moenkediek
Am Rosenkothen 4-12
D-40880 Ratingen

Téléphone +49 (0) 162 1311896
Télécopie +49 (0) 2102-45 17-9999

Courriel kai.moenkediek@tuenkers.de
Internet www.tuenkers.de

YouTube