EXPERT®
Takten & Positionieren.

SIEBTE ACHSE SONDERLÖSUNGEN

PRINZIPBILDER | FEB 2021

Transportieren
Transporting

© TÜNKERS® MASCHINENBAU GMBH 2021

EXPERT
Takten & Positionieren.

60 Jahre. Erfahrung. Expertise.

Die Robustheit und Genauigkeit bei extrem niedriger und kompakter Bauweise sind einige der Stärken unserer **Siebten Achse Baureihe**.

Wir sind im Begriff unsere Produktpalette weiter auszubauen, um sinnvolle Module und Lösungen zu ermöglichen. Ein Beispiel ist die 8. Achse (7. Achse mit Drehstation).

Nachfolgend finden Sie einige Anwendungsbeispiele, auch als Anregung für Ihre Rohbauplanung.

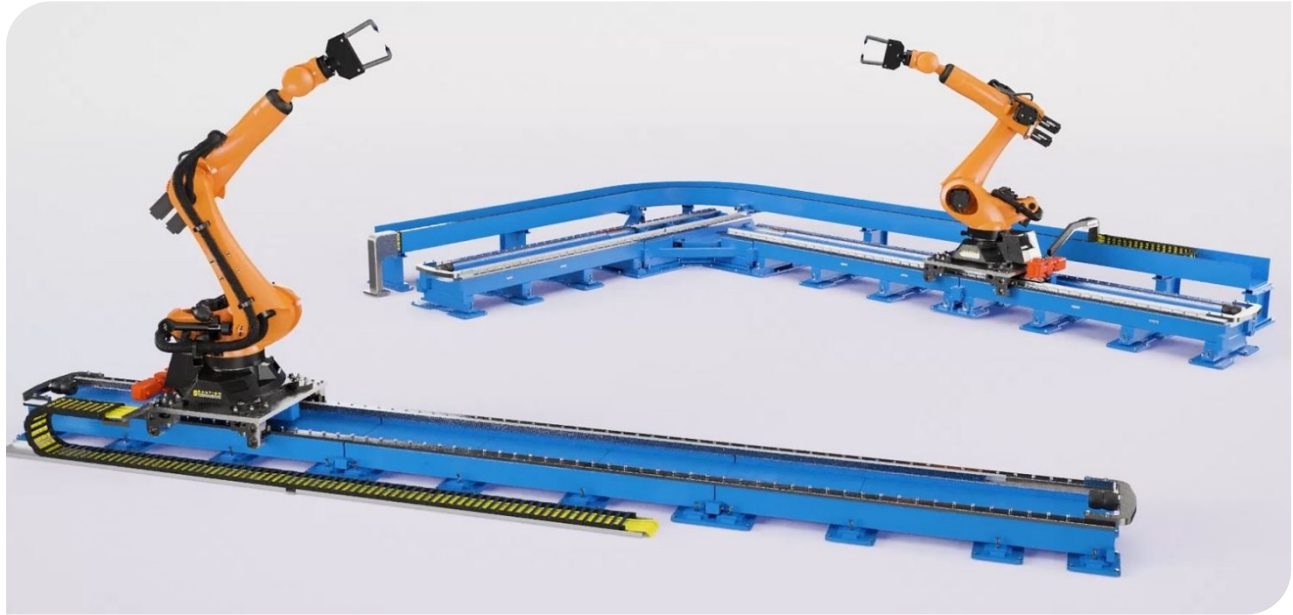

Transportieren
Transporting

© TÜNKERS® MASCHINENBAU GMBH 2021

EXPERT®
Takten & Positionieren.

ACHTE ACHSE

- 2 LINEARACHSEN
- 1 EDH-DREHTISCHE
  ABTRIEBSWINKEL VON BIS 120°
- 2 ROBOTER

Diese patentierte Lösung kombiniert unser know how im Drehtischbau und in der linearen Fördertechnik, um die Reichweite und Flexibilität des Roboters zu erhöhen. Dieser Baustein ist extrem nutzbar in der Zukunftsfabrik, wo die Fertigung mehrerer Modelle immer komplexe Arbeitsabläufe erfordern wird.

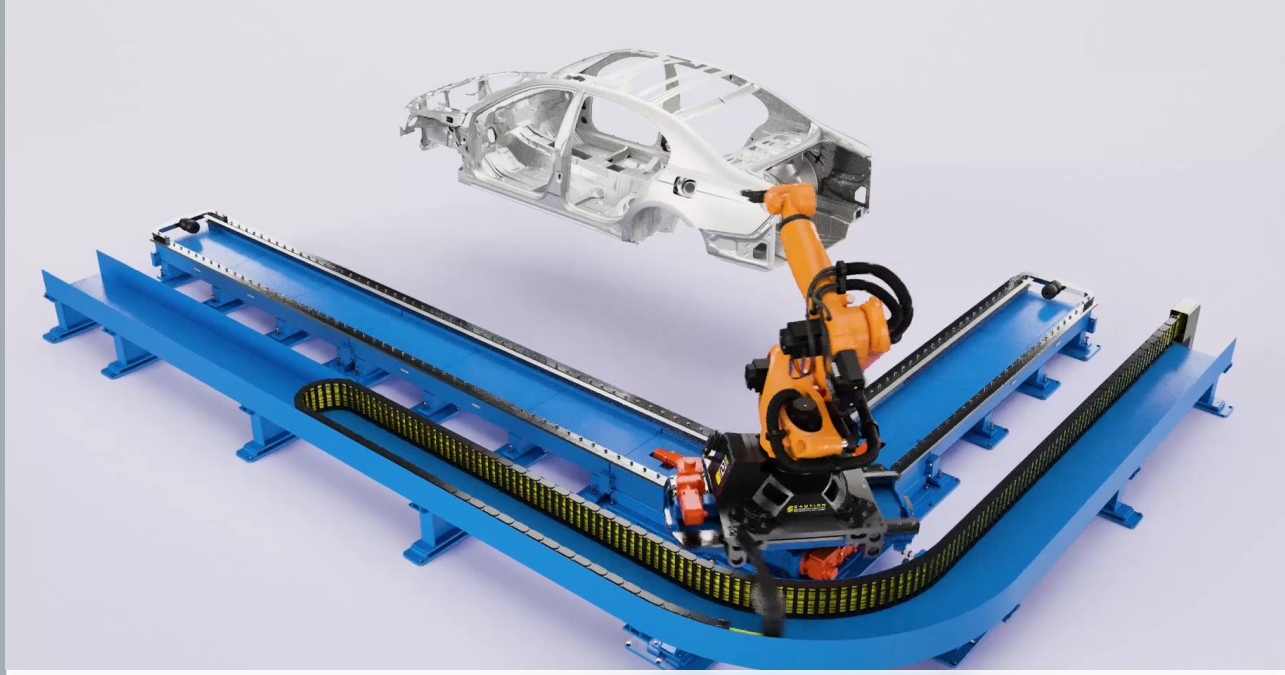

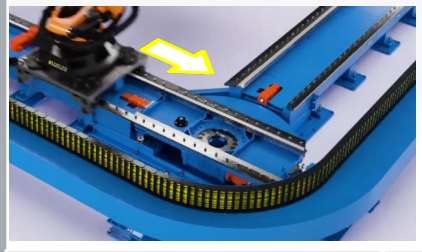

Schritt 1 – Roboter fährt aus der Achse 1 auf den Drehtisch

Schritt 2 – Drehtisch schwenkt den Roboter bis 90°

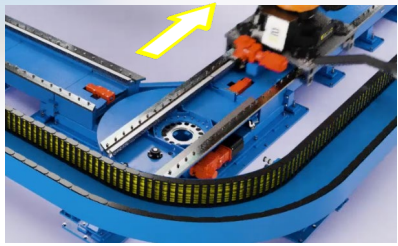

Schritt 3 – Roboter fährt auf die Achse 2.

Transportieren
Transporting

© TÜNKERS® MASCHINENBAU GMBH 2021

EXPERT
Takten & Positionieren.

ROBOTER IM „RING“

- 1 RINGACHSE
- 1-2 ROBOTER

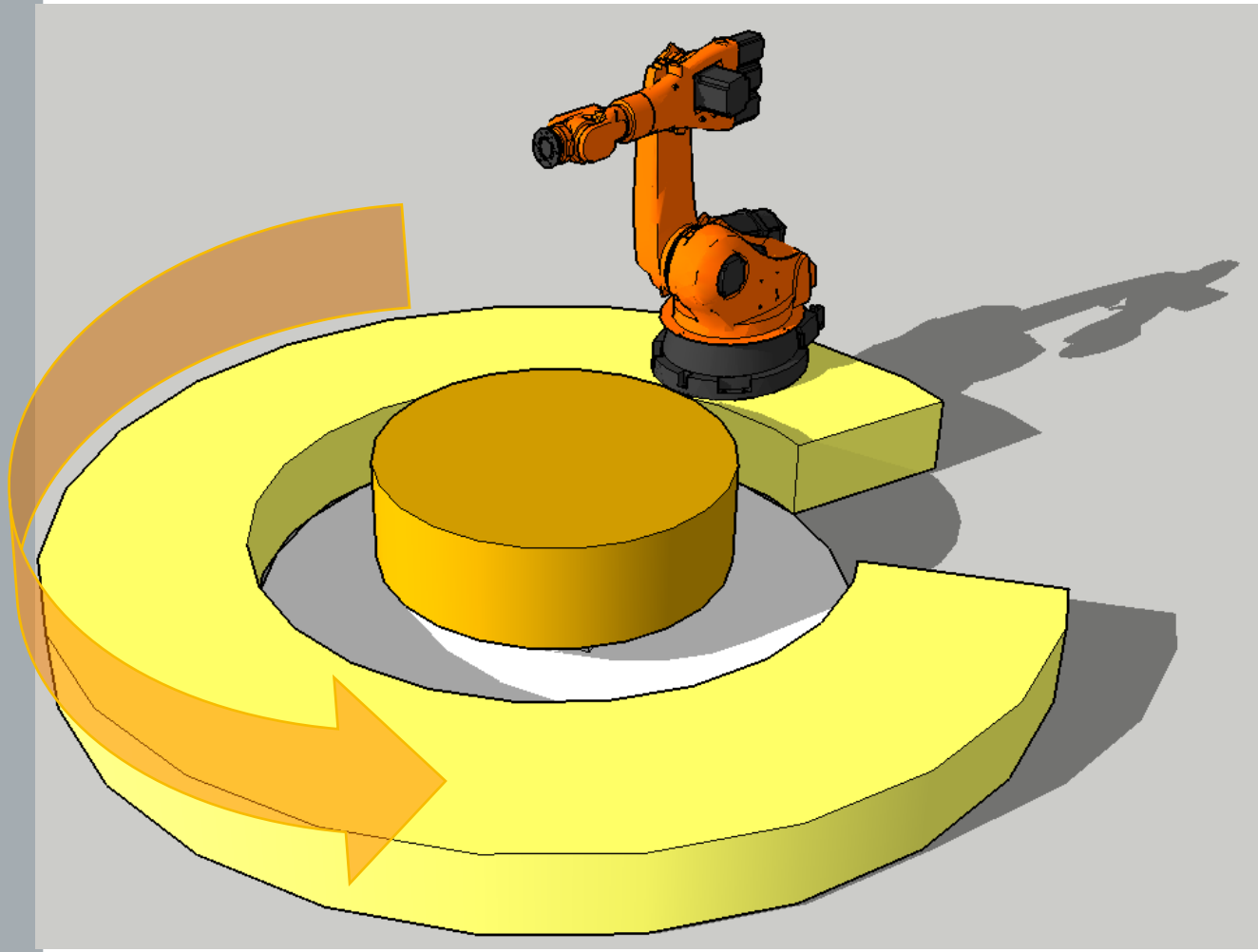

Hier wird die traditionelle siebte Achse durch eine „Ringachse“ ersetzt. Werkstück und Vorrichtung können in der Mitte der Achse platziert werden, somit sind alle zu händelnden Bearbeitungswinkeln erreichbar.

Transportieren
Transporting

© TÜNKERS® MASCHINENBAU GMBH 2021

EXPERT®
Takten & Positionieren.

SIEBTE ACHSE IN „U - FORM“

- 3 ACHSEN
- 2 EDH - DREHTISCHE
- 2 ROBOTER
- ABTRIEBSWINKEL DREHTISCH VON BIS 120°

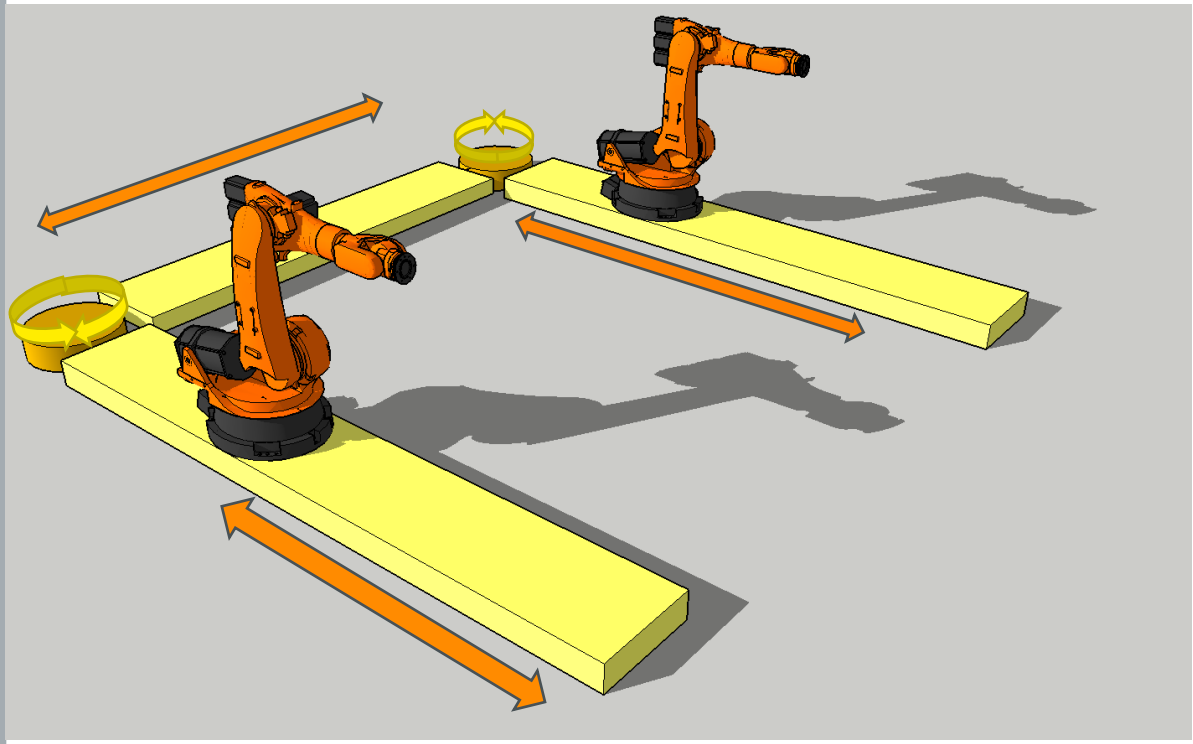

Transportieren
Transporting

© TÜNKERS® MASCHINENBAU GMBH 2021

EXPERT®
Takten & Positionieren.

SIEBTE ACHSE MIT DREHTISCH

- 1 ACHSE
- 1 EDH-DREHTISCH
- 1 ROBOTER

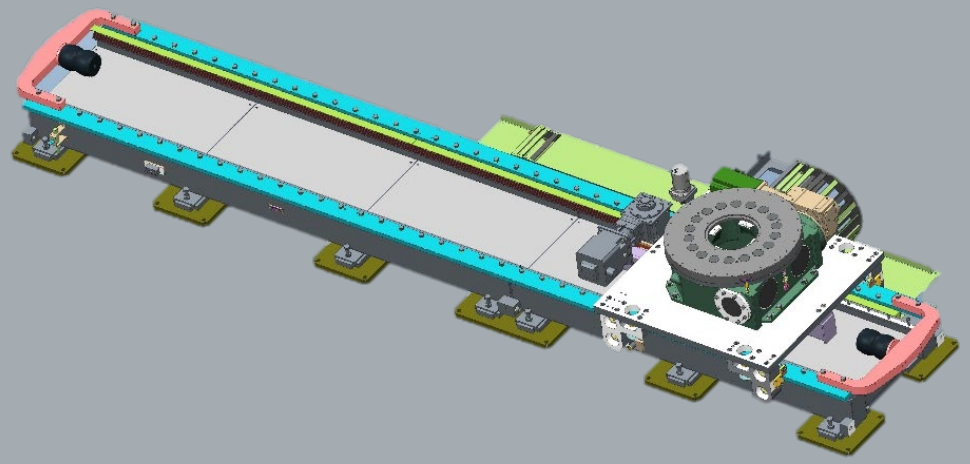

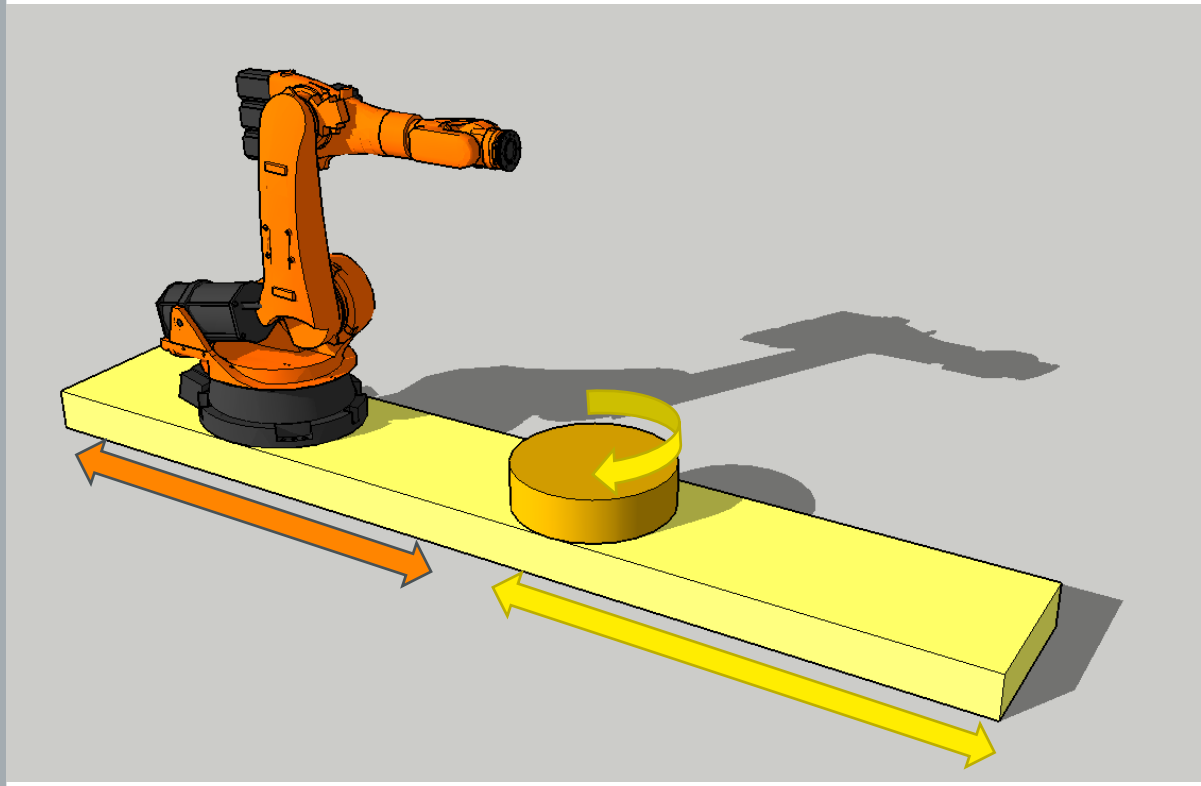

© TÜNKERS® MASCHINENBAU GMBH 2021

Transportieren
Transporting

EXPERT
Takten & Positionieren.

SIEBTE ACHSE MIT „SCHIEBETROMMEL“

- 2 ACHSEN
- 2 ROBOTER
- 2 EDH-TROMMELANTRIEBE

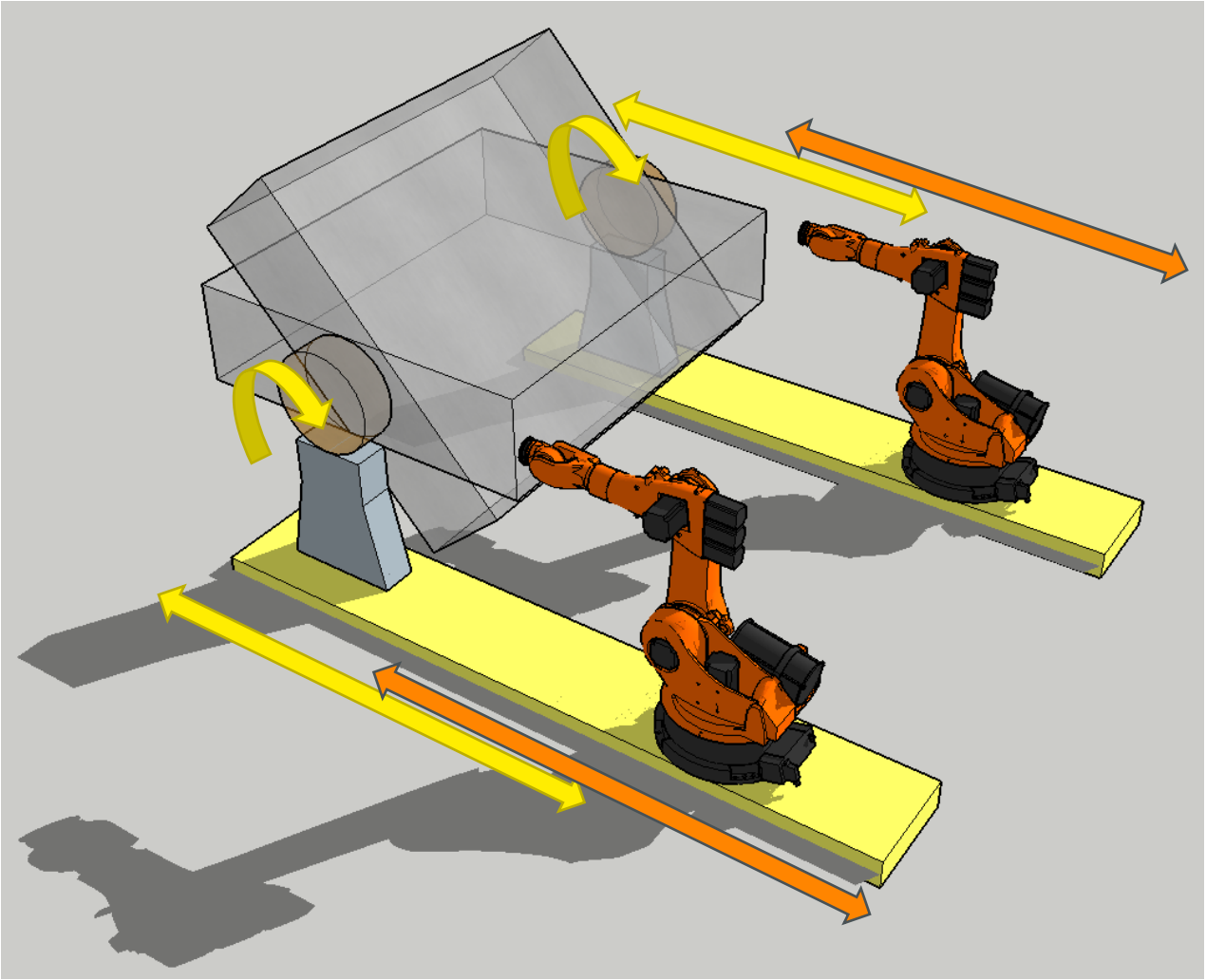

Transportieren
Transporting

© TÜNKERS® MASCHINENBAU GMBH 2021

EXPERT
Takten & Positionieren.

SIEBTE ACHSE „MULTITOOLING / FRAMER“

- 4 ACHSEN
- 2 ROBOTER
- 2 VERSCHIEBE-EINHEITEN

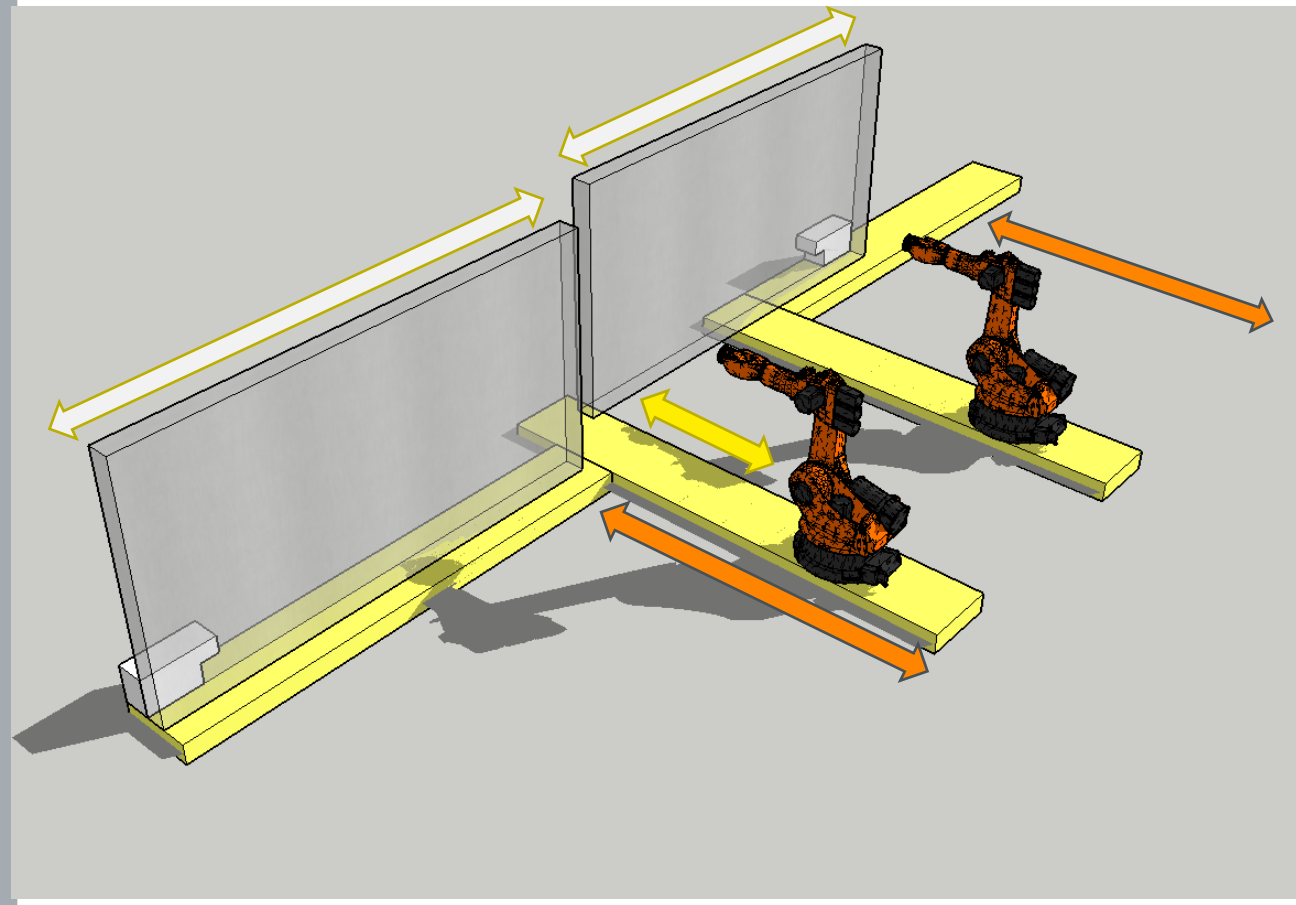

© TÜNKERS® MASCHINENBAU GMBH 2021

Transportieren
Transporting

EXPERT®
Takten & Positionieren.

SIEBTE ACHSE ALS PORTAL ACHSE

- 1 ACHSE
- 1 ROBOTER
- OPTIONAL TROMMEL MIT EDH ODER 1 WERKZEUG

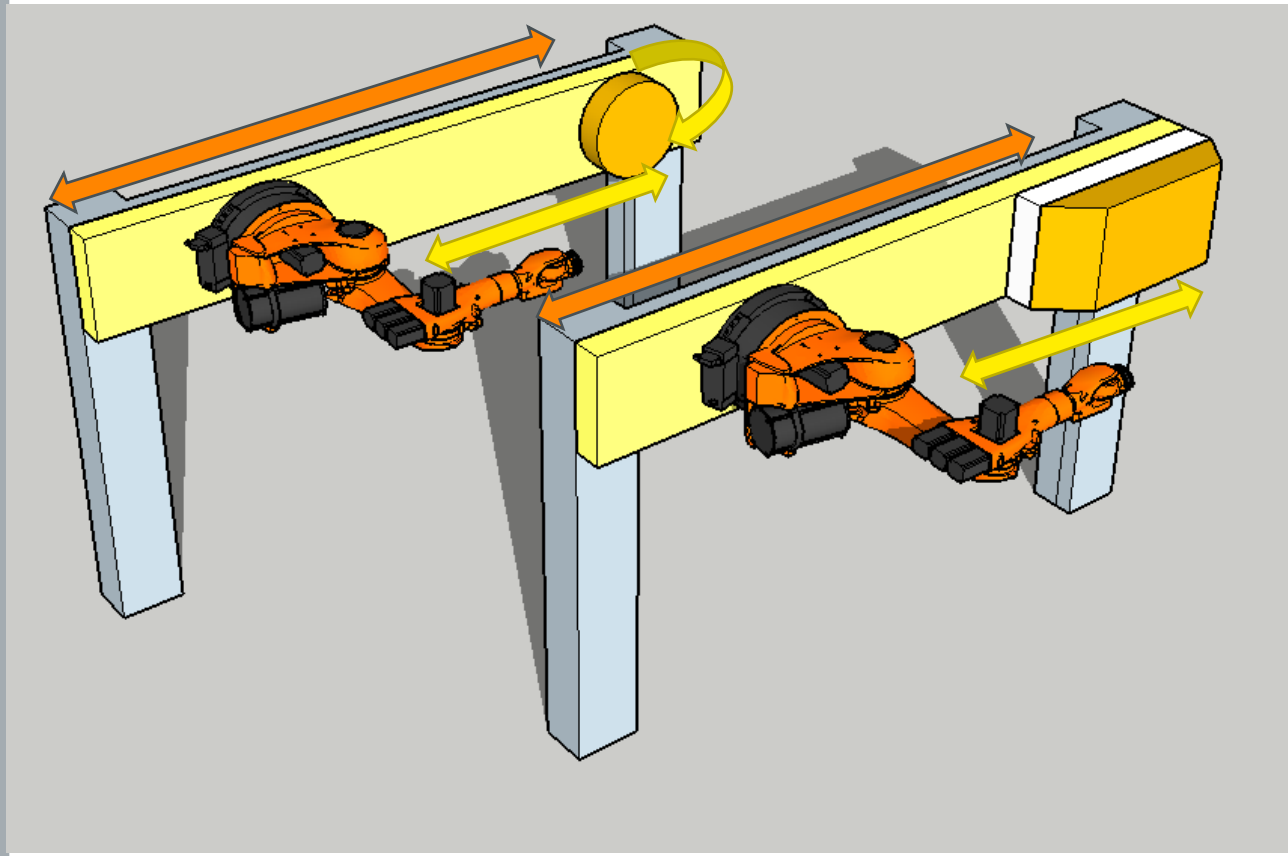

Transportieren
Transporting

© TÜNKERS® MASCHINENBAU GMBH 2021

EXPERT
Takten & Positionieren.

SIEBTE ALS PORTALACHSE MIT TROMMEL

- 2 ACHSEN
- 2 ROBOTER
- TROMMEL MIT 2 EDH

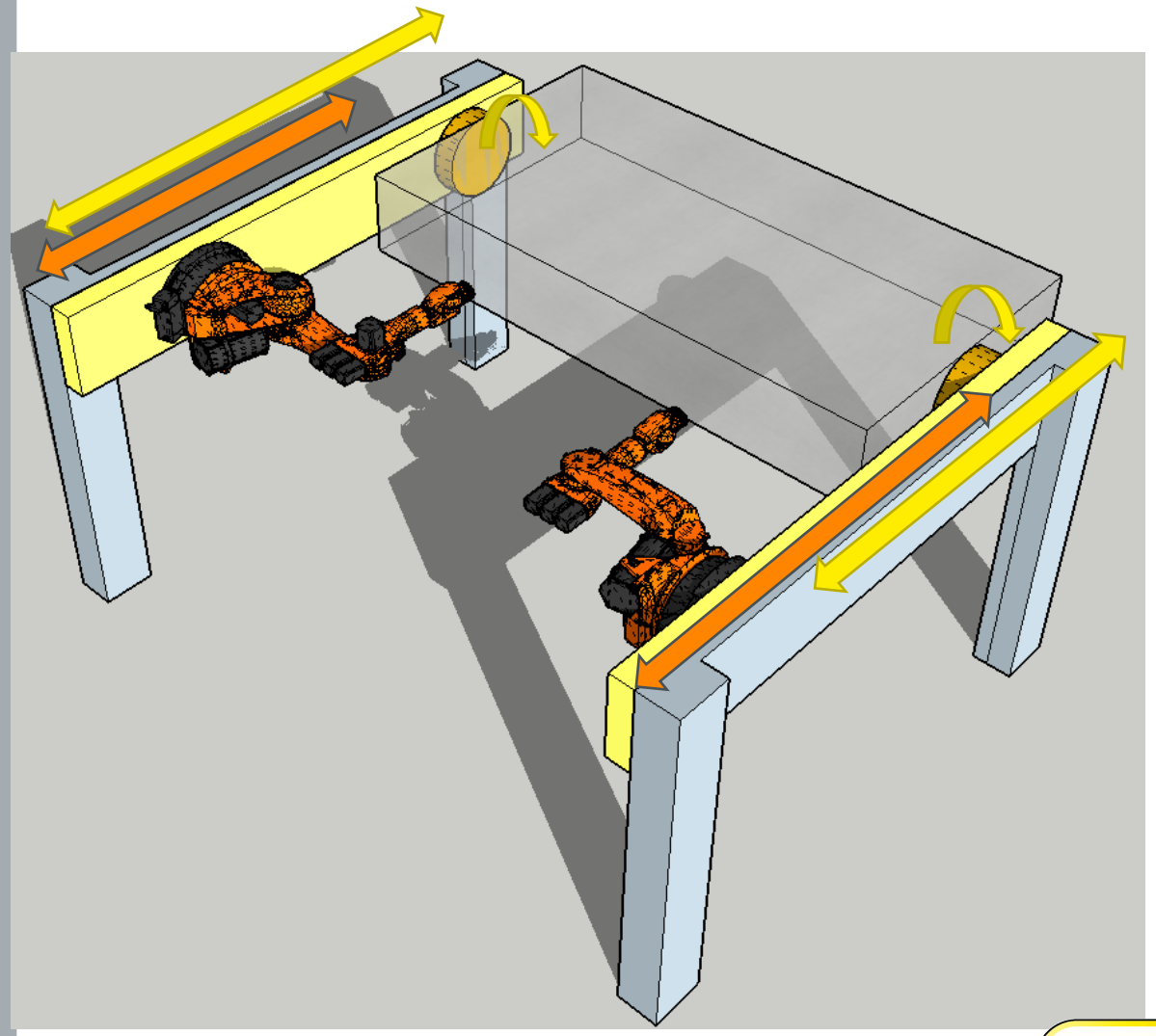

Transportieren
Transporting

© TÜNKERS® MASCHINENBAU GMBH 2021

EXPERT®
Takten & Positionieren.

SIEBTE ACHSE ALS PORTALACHSE

- 1 ACHSE
- 1 ODER 2 WALZEN-HEBER

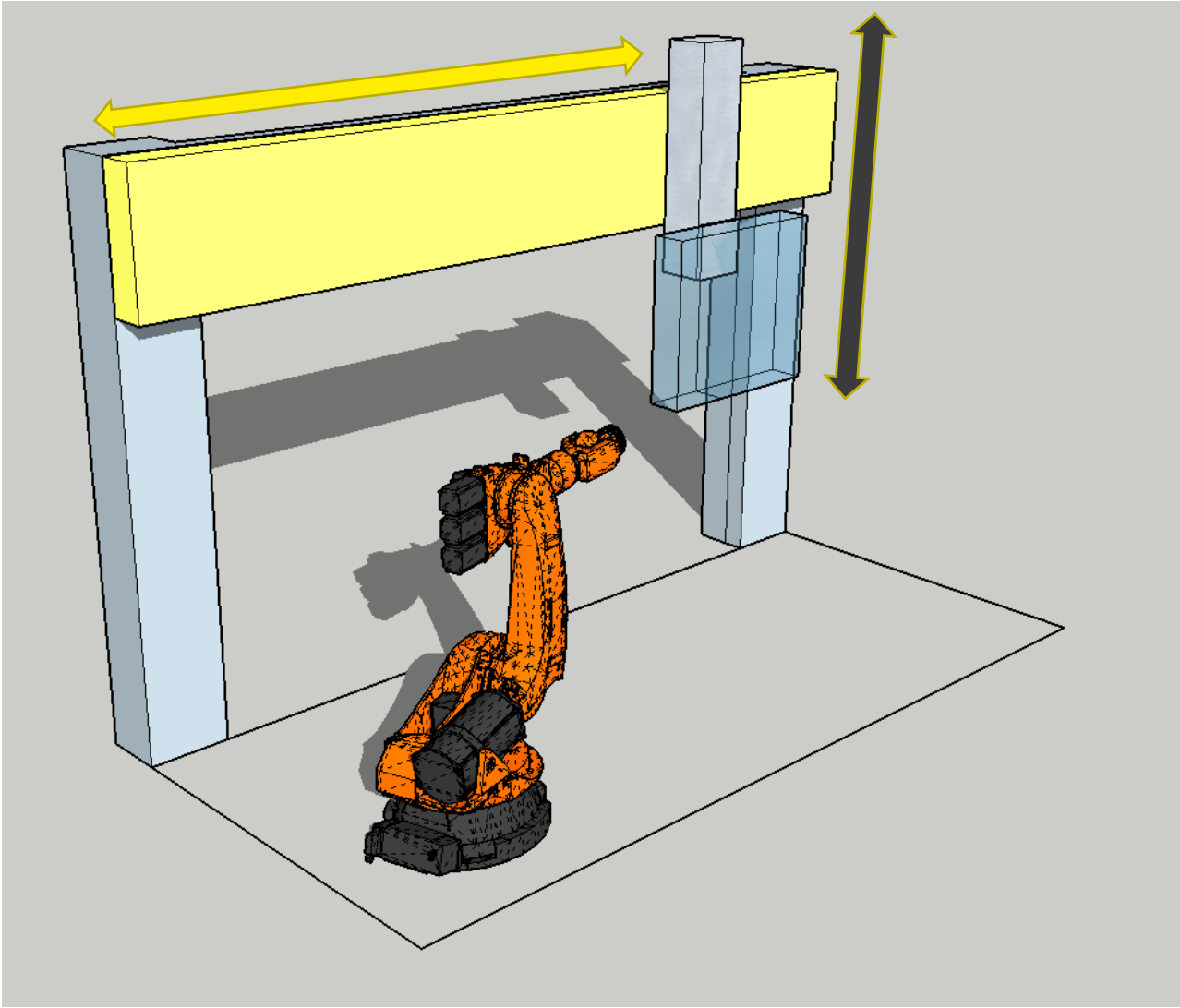

Transportieren
Transporting

© TÜNKERS® MASCHINENBAU GMBH 2021

Wir danken für Ihre Aufmerksamkeit.

Kontakt:
Nuno Martins

EXPERT-TÜNKERS GmbH
Seehofstr. 56-58
64653 Lorsch

Telefon +49 (0) 6251 / 592-330
Mobile: +49 (0) 172/578-0811
Telefax +49 (0) 6251 / 592-100

E-Mail nmartins@expert-tuenkers.de
Internet www.expert-tuenkers.de

© TÜNKERS® MASCHINENBAU GMBH 2021